LOWARA

BAUREIHE CEA-CA

KREISELPUMPEN AUS EDELSTAHL 1.4301 MIT GEWINDEANSCHLUß

Umfangreiche Baureihe von Motorpumpen, die sowohl für Anwendungen in der Haustechnik, als auch in der Industrie bestimmt sind. Lieferbar sind Versionen mit einem Laufrad (CEA) und mit zwei Laufrädern (CA).

- ❑ **IN DER STANDARDVERSION SIND ALLE MEDIENBERÜHRTEN TEILE AUS EDELSTAHL 1.4301 BZW. 1.4401**
- ❑ **MOTORSCHUTZ IP 55**

ANWENDUNGSBEREICHE

- Förderung von Flüssigkeiten in der Industrie, Haustechnik, Landwirtschaft, bei denen Edelstahl resistent ist

TECHNISCHE DATEN

- **Baureihe CEA mit einem Laufrad, Baureihe CA mit zwei Laufrädern**
- **Fördermenge** bis zu **31 m³/h**
- **Nullförderhöhe** bis zu **61 m**
- **Max. Betriebsdruck 8 bar**
- **Für Dauerbetrieb geeignet**
- **Max. Temperatur des Fördermediums: -10°C bis + 85°C (für Temperaturen bis +110°C gibt es die Spezialversion CEA-V bzw. CA-V mit O-Ringen aus FPM)**
- Geschlossener Motor mit Lüfterrad, Rippengehäuse aus Aluminiumlegierung
- Versionen:
  - **Wechselstromausführung:** 220-240 V, 50 Hz, Anlauf- und Betriebskondensator, Überlastschutz mit eingebauter automatischer Rückstellung
  - **Drehstromausführung:** 220-240 / 380-415 V, 50 Hz, Überlastschutz muß bauseitig gestellt werden
- Leistungen bis zu 3 kW
- **Isolationsklasse: F**
- **Schutzart: IP 55**

WERKSTOFFTABELLE

BAUTEIL	WERKSTOFF	
	CEA	CA
Pumpengehäuse, Flansch, Dichtungsgehäuse, Diffusor, Laufrad	EDELSTAHL 1.4301	
Wellenende	EDELSTAHL 1.4401	EDELSTAHL 1.4301
Befüllungs-/Entleerungsschraube	EDELSTAHL 1.4401	
Gleitringdichtung	KOHLE/KERAMIK/NBR	
O-Ring	NBR	

TABELLE DER HYDRAULISCHEN LEISTUNGEN BAUREIHE CEA BEI 2850 min^{-1}, 50 Hz

PUMPENTYP	NENN-LEISTUNG		Q = FÖRDERLEISTUNG																	
			l/min 0	30	40	60	80	100	120	140	160	180	200	250	300	350	400	430	480	520
			m^3/h 0	1.8	2.4	3.6	4.8	6	7.2	8.4	9.6	10.8	12	15	18	21	24	26	29	31
	kW	HP	H = FÖRDERHÖHE IN METER WASSERSÄULE																	
CEA(M) 70/3	0.37	0.5	22.0	20.1	19.1	16.6	12.8													
CEA(M) 70/5	0.55	0.75	31.1	28.8	27.7	24.7	20.2													
CEA(M) 80/5	0.75	1	32.0	30.0	29.3	27.4	24.7	21.0												
CEA(M) 120/3	0.55	0.75	22.4			18.9	17.5	15.9	14.0	11.8	9.2									
CEA(M) 120/5	0.9	1.2	31.8			28.2	26.5	24.6	22.4	20.0	17.3									
CEA(M) 210/2	0.75	1	17.7						16.5	16.1	15.6	15.0	14.4	12.6	10.4					
CEA(M) 210/3	1.1	1.5	20.8						19.7	19.3	19.0	18.5	18.0	16.5	14.4					
CEA(M) 210/4	1.5	2	25.5						24.8	24.5	24.0	23.6	23.0	21.3	19.0					
CEA(M) 210/5	*1.85	2.5	29.0						28.2	27.9	27.5	27.1	26.6	25.1	23.1					
CEA(M) 370/1	1.1	1.5	16.3									15.5	15.2	14.3	13.0	11.4	9.4	8.1		
CEA(M) 370/2	1.5	2	20.4										19.1	18.3	17.2	15.8	14.1	13.0	10.8	
CEA(M) 370/3	*1.85	2.5	24.4										22.9	22.1	21.1	19.8	18.2	17.1	15.0	13.0

* Wechselstromausführung = 2.2 kW (3HP)

cea-2p50_a_th

PUMPENTYP WECHSELSTROM	LEISTUNGS-AUFNAHME* kW	STROM-AUFNAHME* 220-240 V A	KONDENSATOR µF / 450 V
CEAM 70/3	0.6	2.72	14
CEAM 70/5	0.97	4.55	16
CEAM 80/5	1.07	4.87	20
CEAM 120/3	0.91	4.33	16
CEAM 120/5	1.39	6.24	25
CEAM 210/2	1.13	5.1	20
CEAM 210/3	1.48	6.68	30
CEAM 210/4	1.91	8.6	40
CEAM 210/5	2.31	10.6	50
CEAM 370/1	1.49	6.75	30
CEAM 370/2	2.05	9.26	40
CEAM 370/3	2.47	11.2	50

PUMPENTYP DREHSTROM	LEISTUNGS-AUFNAHME* kW	STROM-AUFNAHME* 220-240 V A	STROM-AUFNAHME* 380-415 V A
CEA 70/3	0.61	2.51	1.45
CEA 70/5	0.88	2.86	1.65
CEA 80/5	1.06	3.65	2.11
CEA 120/3	0.82	2.74	1.58
CEA 120/5	1.32	4.52	2.61
CEA 210/2	1.12	3.76	2.17
CEA 210/3	1.43	4.68	2.7
CEA 210/4	1.84	6.04	3.49
CEA 210/5	2.28	8.35	4.82
CEA 370/1	1.44	4.71	2.72
CEA 370/2	1.99	6.32	3.65
CEA 370/3	2.47	8.63	4.98

* Höchstwerte im Betriebsbereich

cea-2p50_a_te

CEA-CA

TABELLE DER HYDRAULISCHEN LEISTUNGEN BAUREIHE CA BEI 2850 min^{-1}, 50 Hz

PUMPENTYP	NENN-LEISTUNG		Q = FÖRDERLEISTUNG											
			l/min 0	30	40	50	60	70	80	100	120	150	180	210
			m^3/h 0	1.8	2.4	3	3.6	4.2	4.8	6	7.2	9	10.8	12.6
	kW	HP	H = FÖRDERHÖHE IN METER WASSERSÄULE											
CA(M) 70/33	0.75	1	42.9	38.8	36.9	34.6	31.7	28.2	23.9					
CA(M) 70/34	0.9	1.2	48.8	45.1	43.2	40.7	37.7	34.0	29.5					
CA(M) 70/45	1.1	1.5	56.2	52.0	49.8	47.1	43.9	39.9	35.3					
CA(M) 120/33	1.1	1.5	44.3			39.1	37.8	36.4	34.8	31.4	27.6	21.0		
CA(M) 120/35	1.5	2	54.0			49.4	48.1	46.6	44.9	41.2	36.8	29.3		
CA(M) 120/55	*1.85	2.5	63.8			59.6	58.2	56.6	54.8	50.6	45.7	37.1		
CA(M) 200/33	*1.85	2.5	43.2			41.8	41.2	40.6	39.9	38.3	36.4	33.2	29.5	25.5
CA 200/35	2.2	3	53.5			52.4	51.9	51.4	50.7	49.2	47.5	44.3	40.6	36.5
CA 200/55	3	4	62.6			61.0	60.6	60.1	59.5	58.2	56.6	53.8	50.4	46.2

* Wechselstromausführung = 2.2 kW (3HP)

ca-2p50_a_th

PUMPENTYP WECHSELSTROM	LEISTUNGS-AUFNAHME* kW	STROM-AUFNAHME* 220-240 V A	KONDENSATOR µF / 450 V
CAM 70/33	1.15	5.16	20
CAM 70/34	1.39	6.22	25
CAM 70/45	1.76	7.92	30
CAM 120/33	1.67	7.53	30
CAM 120/35	2.18	9.87	40
CAM 120/55	2.61	11.7	50
CAM 200/33	2.36	10.8	50
-	-	-	-
-	-	-	-

PUMPENTYP DREHSTROM	LEISTUNGS-AUFNAHME* kW	STROM-AUFNAHME* 220-240 V A	STROM-AUFNAHME* 380-415 V A
CA 70/33	1.14	3.78	2.18
CA 70/34	1.32	4.52	2.61
CA 70/45	1.71	5.23	3.02
CA 120/33	1.62	5.06	2.92
CA 120/35	2.13	6.58	3.8
CA 120/55	2.62	8.89	5.13
CA 200/33	2.34	8.44	4.87
CA 200/35	3.14	9.18	5.3
CA 200/55	3.68	10.9	6.3

* Höchstwerte im Betriebsbereich

ca-2p50_a_te

BAUREIHE CEA 70 - CEA 80
BETRIEBSKENNLINIEN BEI 2850 min⁻¹, 50 Hz

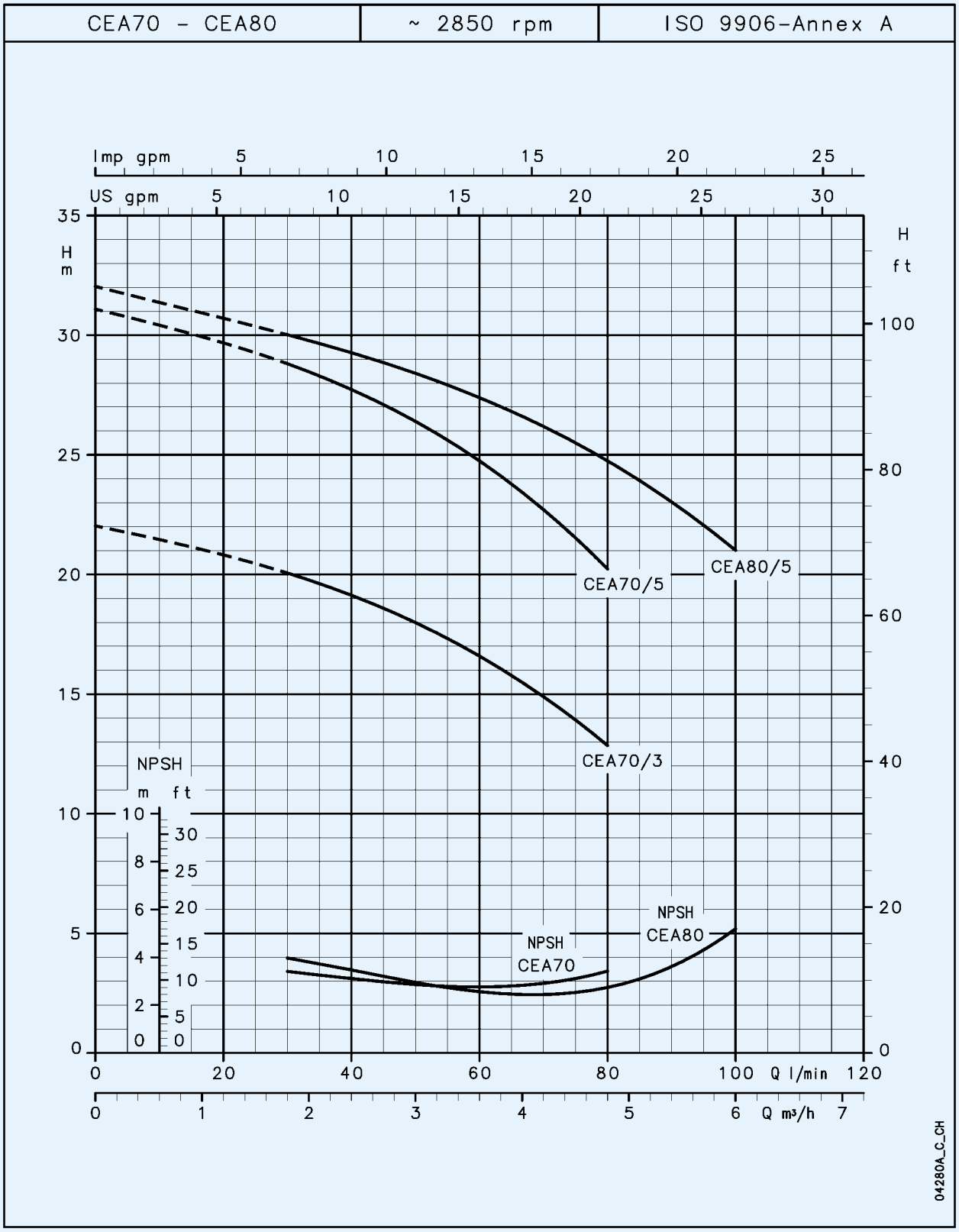

Die angegebenen Leistungen gelten für Fördermedien mit einer Dichte von ρ= 1,0 kg/dm³ und einer kinematischen Viskosität von γ = 1 mm²/s

BAUREIHE CEA 120
BETRIEBSKENNLINIEN BEI 2850 min⁻¹, 50 Hz

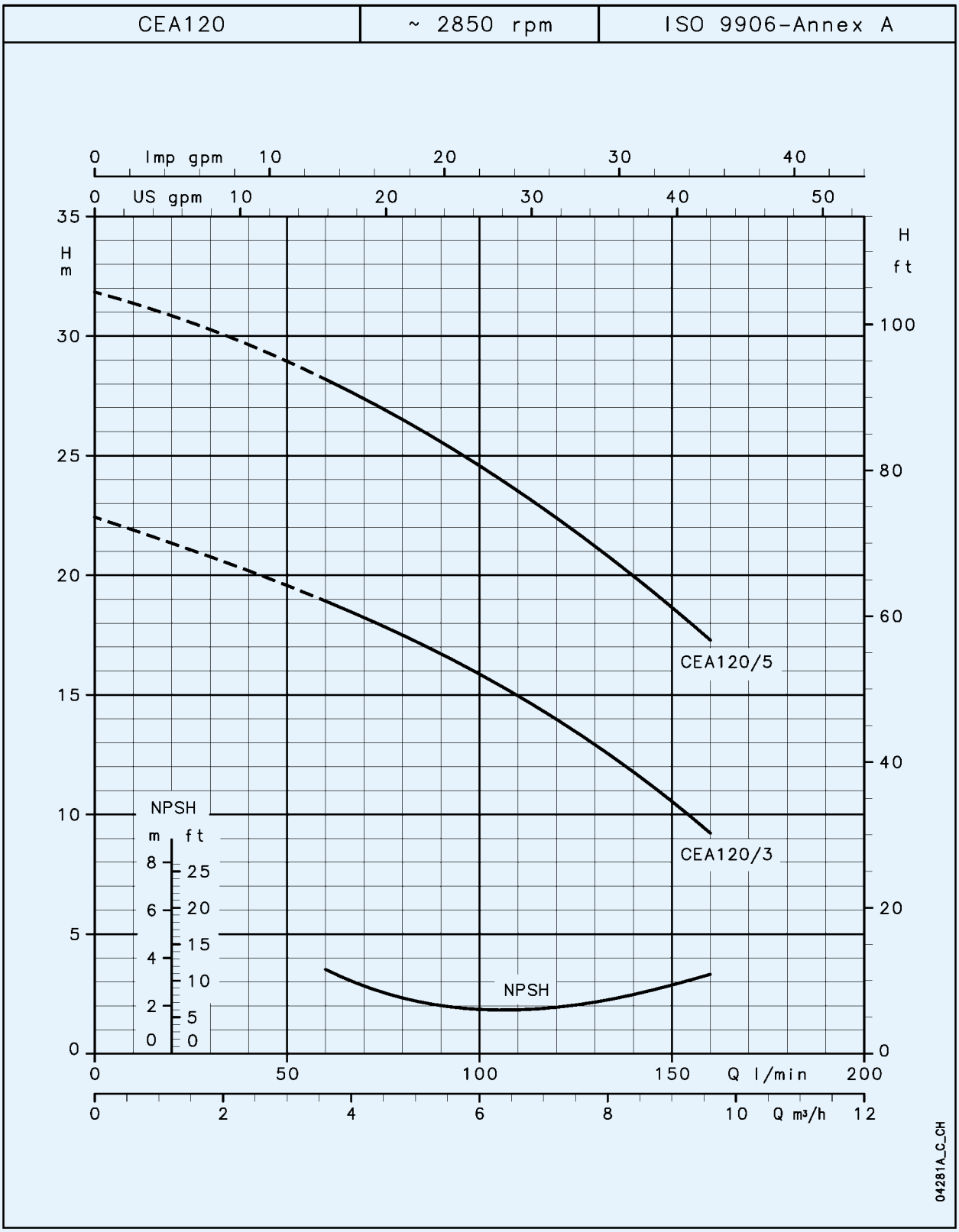

Die angegebenen Leistungen gelten für Fördermedien mit einer Dichte von ρ= 1,0 kg/dm³ und einer kinematischen Viskosität von γ = 1 mm²/s

BAUREIHE CEA 210
BETRIEBSKENNLINIEN BEI 2850 min⁻¹, 50 Hz

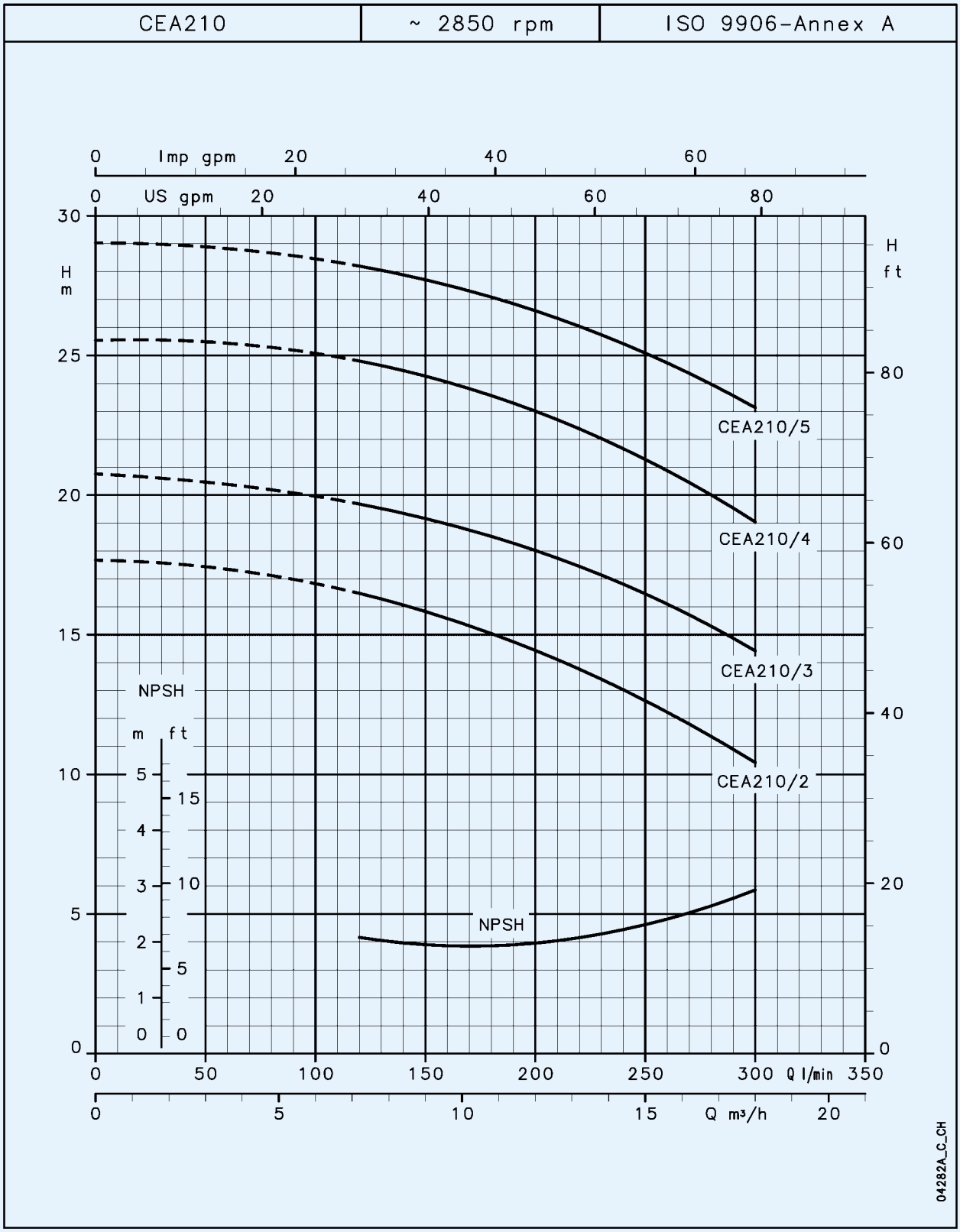

Die angegebenen Leistungen gelten für Fördermedien mit einer Dichte von ρ= 1,0 kg/dm³ und einer kinematischen Viskosität von γ = 1 mm²/s

BAUREIHE CEA 370
BETRIEBSKENNLINIEN BEI 2850 min⁻¹, 50 Hz

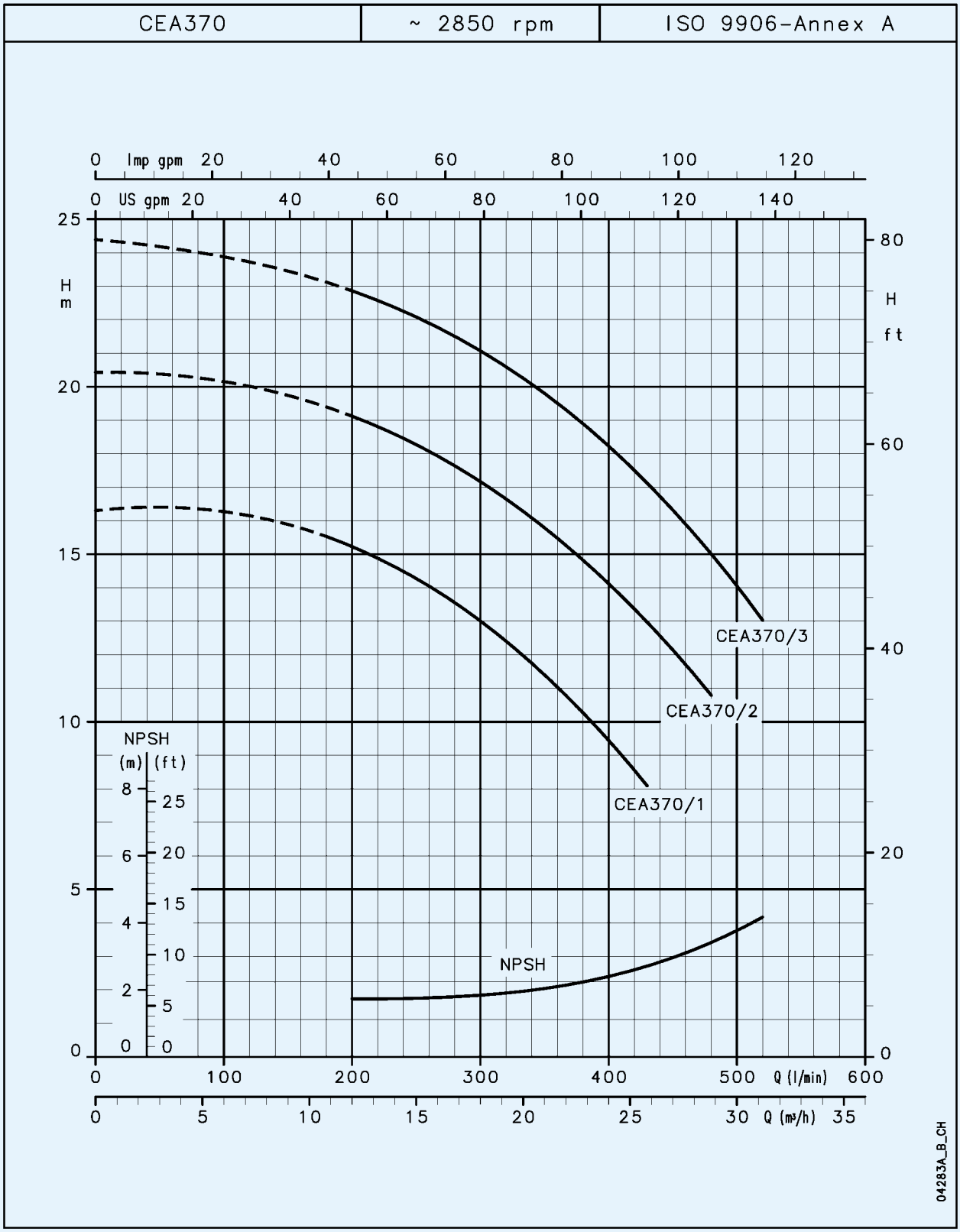

Die angegebenen Leistungen gelten für Fördermedien mit einer Dichte von ρ= 1,0 kg/dm³ und einer kinematischen Viskosität von γ = 1 mm²/s

BAUREIHE CA 70
BETRIEBSKENNLINIEN BEI 2850 min⁻¹, 50 Hz

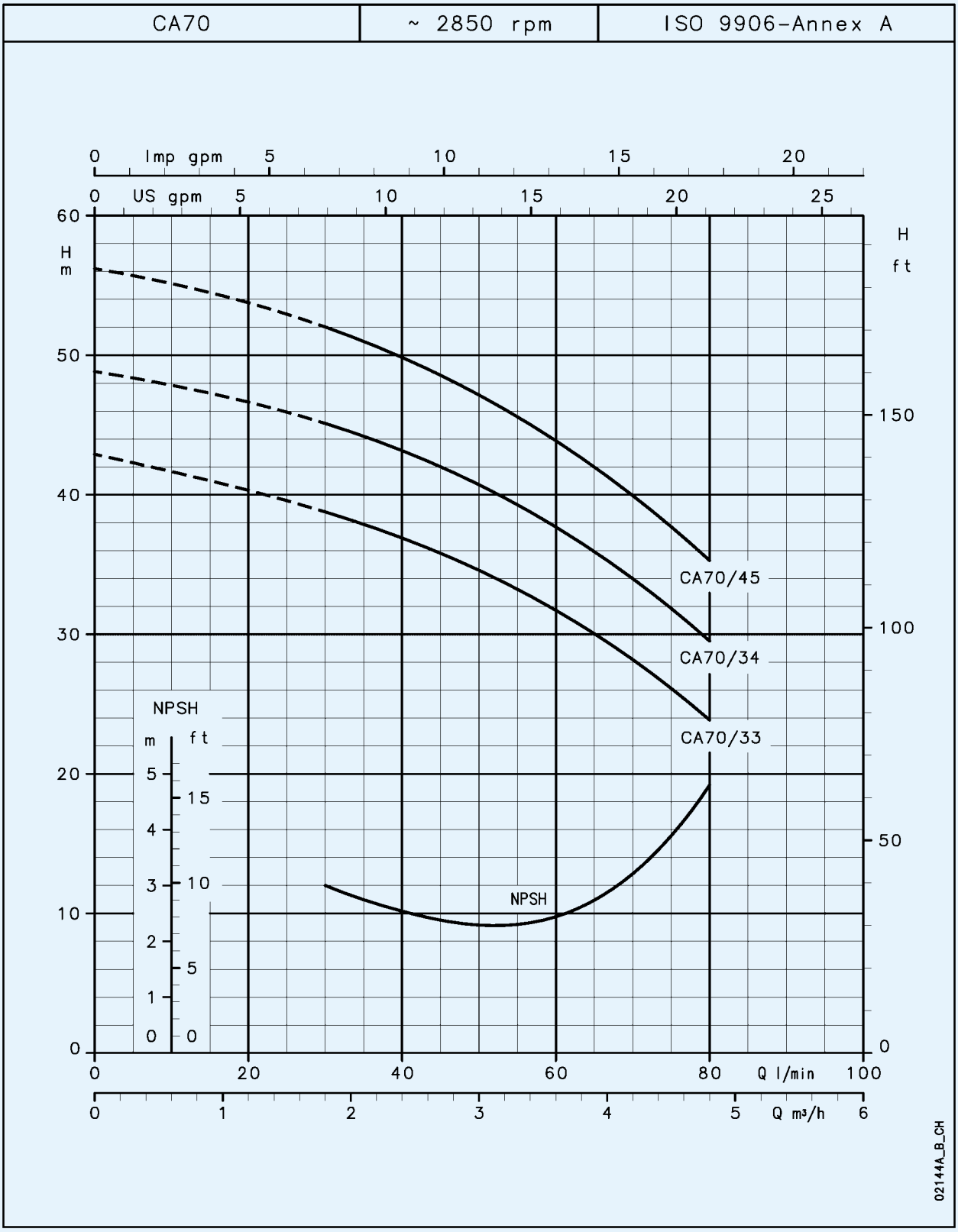

Die angegebenen Leistungen gelten für Fördermedien mit einer Dichte von ρ= 1,0 kg/dm³ und einer kinematischen Viskosität von γ = 1 mm²/s

BAUREIHE CA 120
BETRIEBSKENNLINIEN BEI 2850 min⁻¹, 50 Hz

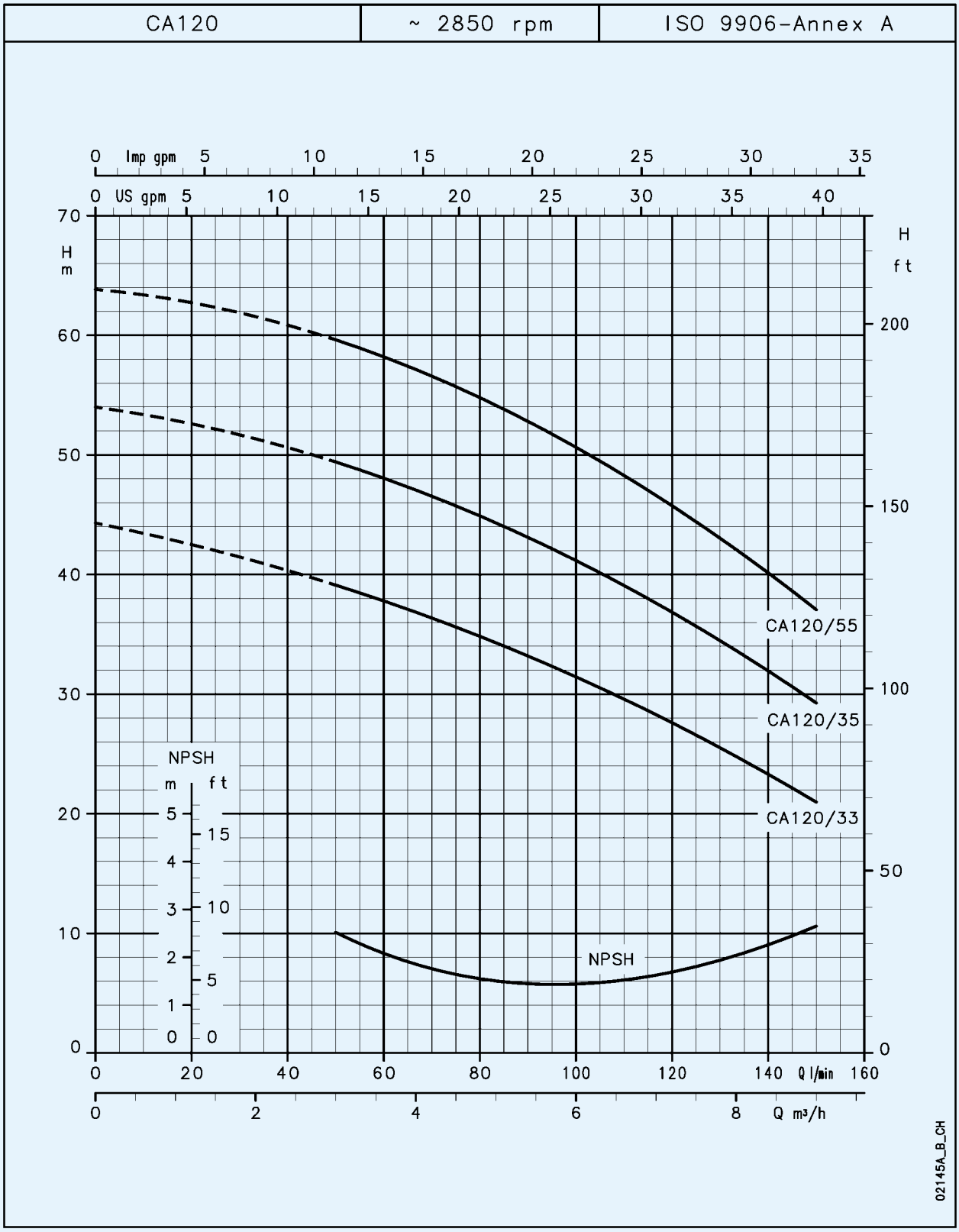

Die angegebenen Leistungen gelten für Fördermedien mit einer Dichte von ρ= 1,0 kg/dm³ und einer kinematischen Viskosität von γ = 1 mm²/s

BAUREIHE CA 200
BETRIEBSKENNLINIEN BEI 2850 min⁻¹, 50 Hz

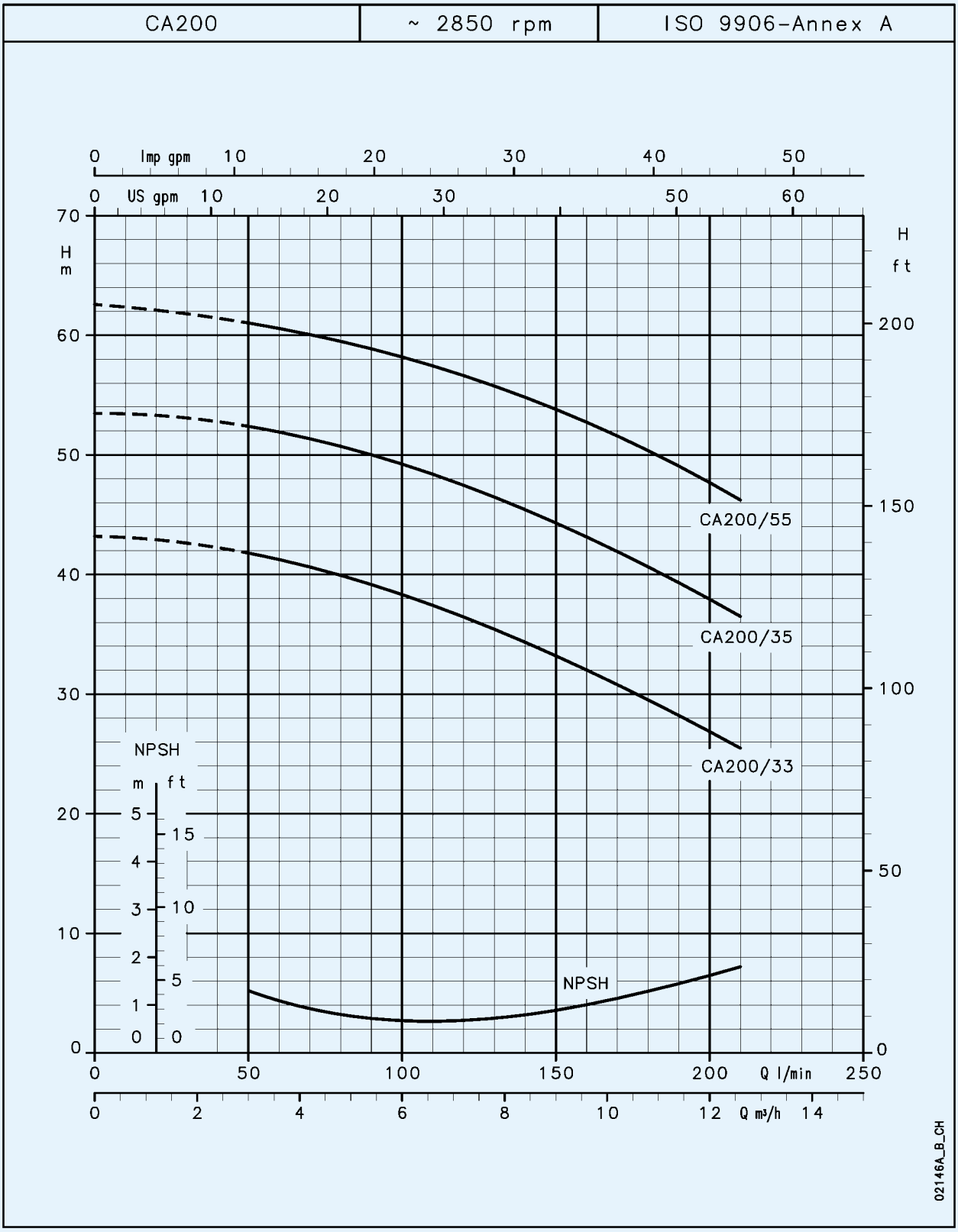

Die angegebenen Leistungen gelten für Fördermedien mit einer Dichte von ρ= 1,0 kg/dm³ und einer kinematischen Viskosität von γ = 1 mm²/s

ABMESSUNGEN UND GEWICHTE BAUREIHE CEA

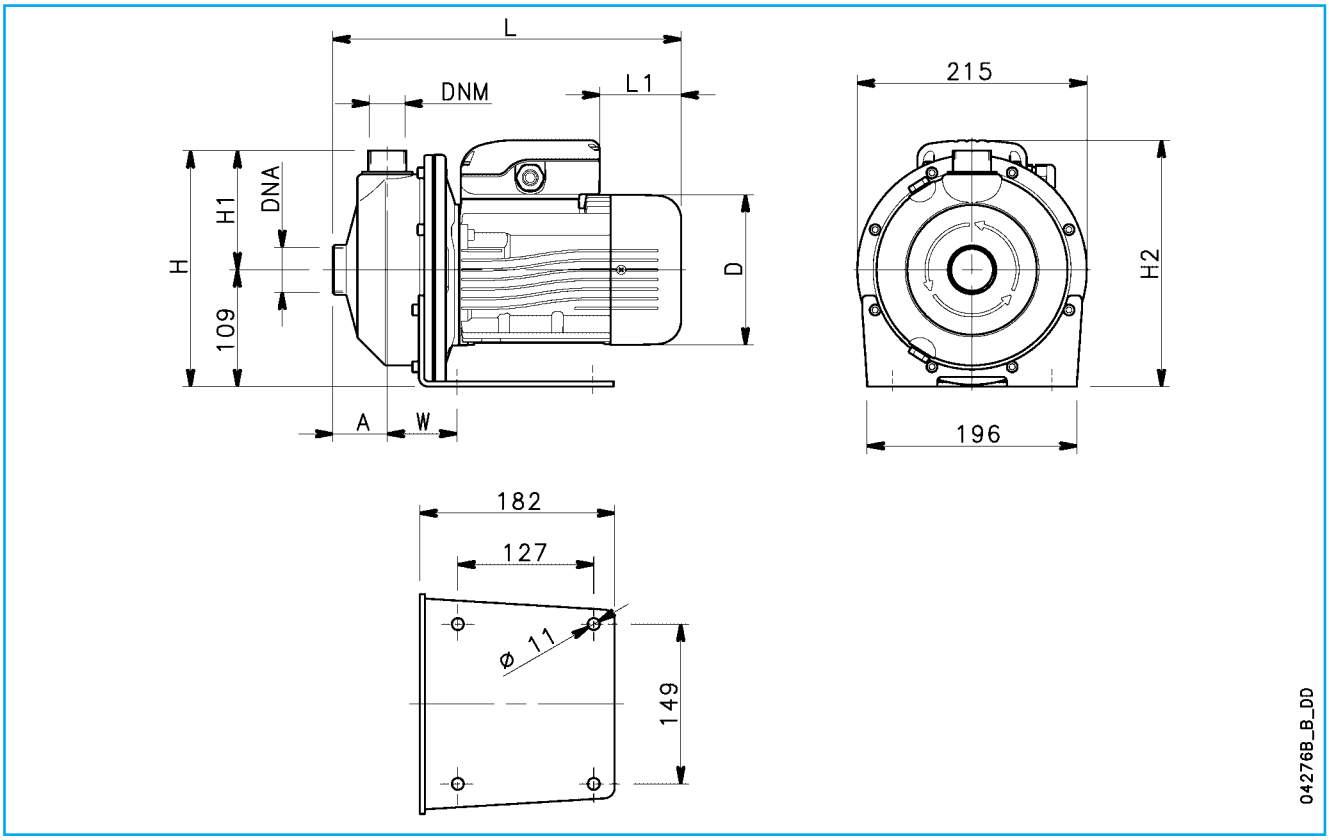

PUMPENTYP	ABMESSUNGEN (mm)								DNA	DNM	GEWICHT
	A	D	H	H1	H2	L	L1	W			kg
CEAM 70/3	51	120	220	111	220	311	62	65	Rp 1¼	Rp 1	9.7
CEAM 70/5	51	140	220	111	230	325	76	65	Rp 1¼	Rp 1	11.6
CEAM 80/5	51	140	220	111	230	325	76	65	Rp 1¼	Rp 1	12.5
CEAM 120/3	51	140	220	111	230	325	76	65	Rp 1¼	Rp 1	11.5
CEAM 120/5	51	140	220	111	239	325	31	65	Rp 1¼	Rp 1	13
CEAM 210/2	54	140	222	113	230	339	76	76	Rp 1½	Rp 1¼	13
CEAM 210/3	54	156	222	113	246	385	69	76	Rp 1½	Rp 1¼	14.5
CEAM 210/4	54	156	222	113	246	385	69	76	Rp 1½	Rp 1¼	16.1
CEAM 210/5	54	176	222	113	230	416	114	76	Rp 1½	Rp 1¼	14.4
CEAM 370/1	54	156	222	113	246	385	69	76	Rp 2	Rp 1¼	14
CEAM 370/2	54	156	222	113	246	385	69	76	Rp 2	Rp 1¼	16.1
CEAM 370/3	54	176	222	113	230	416	114	76	Rp 2	Rp 1¼	17.7
CEA 70/3	51	120	220	111	220	311	62	65	Rp 1¼	Rp 1	9.7
CEA 70/5	51	140	220	111	230	325	76	65	Rp 1¼	Rp 1	11.6
CEA 80/5	51	140	220	111	230	325	76	65	Rp 1¼	Rp 1	12.5
CEA 120/3	51	140	220	111	230	325	76	65	Rp 1¼	Rp 1	11.5
CEA 120/5	51	140	220	111	230	325	76	65	Rp 1¼	Rp 1	13
CEA 210/2	54	140	222	113	230	339	76	76	Rp 1½	Rp 1¼	13
CEA 210/3	54	156	222	113	238	385	114	76	Rp 1½	Rp 1¼	14.5
CEA 210/4	54	156	222	113	238	385	114	76	Rp 1½	Rp 1¼	16.1
CEA 210/5	54	156	222	113	238	385	114	76	Rp 1½	Rp 1¼	14.4
CEA 370/1	54	156	222	113	238	285	114	76	Rp 2	Rp 1¼	14
CEA 370/2	54	156	222	113	238	385	114	76	Rp 2	Rp 1¼	16.1
CEA 370/3	54	156	222	113	238	385	114	76	Rp 2	Rp 1¼	17.7

cea-2p50_a_td

ABMESSUNGEN UND GEWICHTE BAUREIHE CA

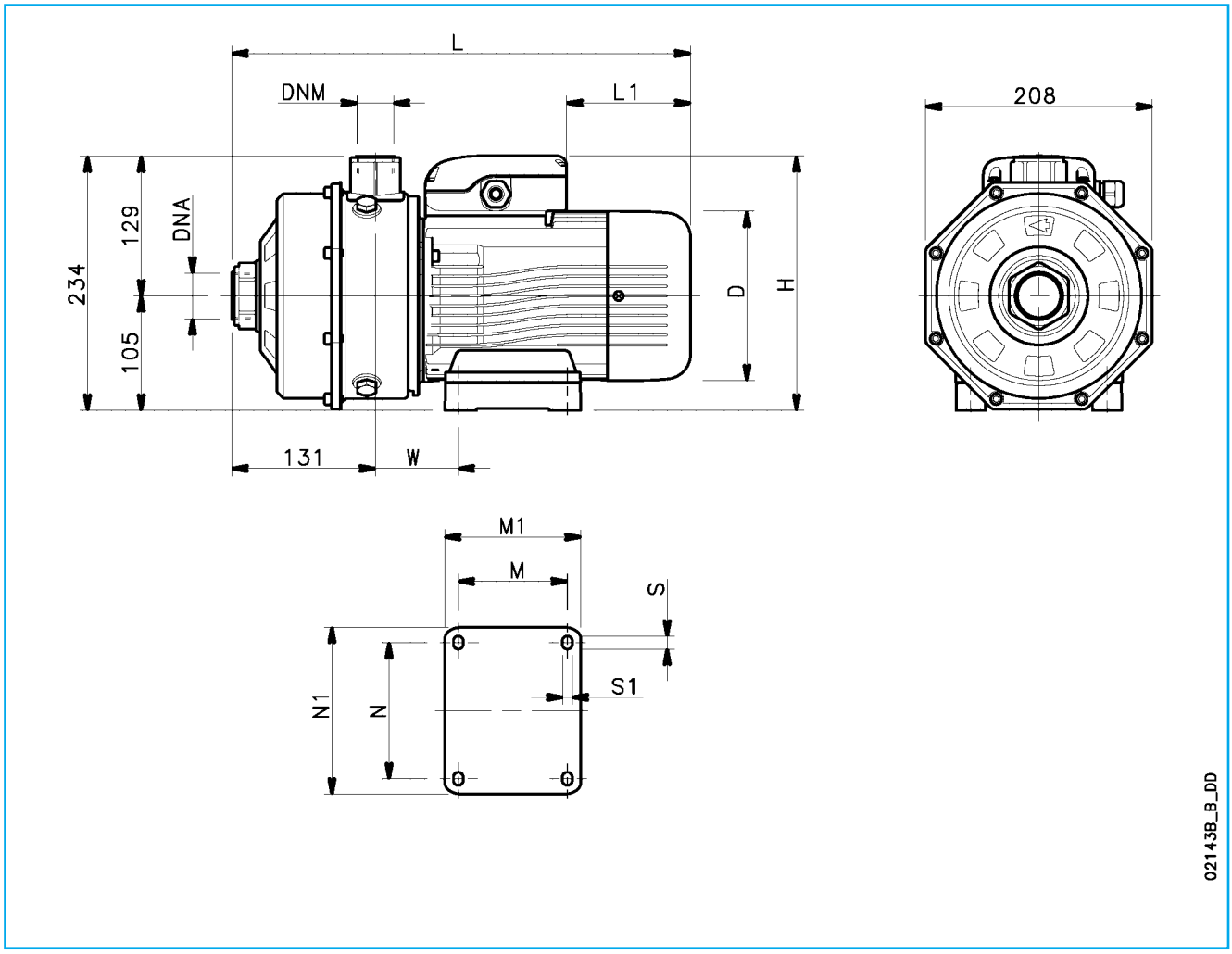

PUMPENTYP	ABMESSUNGEN (mm)											DNA	DNM	GEWICHT
	D	H	L	L1	M	M1	N	N1	S	S1	W			kg
CAM 70/33	140	226	383	76	90	113	112	135	12	7	66	Rp 1¼	Rp 1	15
CAM 70/34	140	235	383	31	90	113	112	135	12	7	66	Rp 1¼	Rp 1	15.8
CAM 70/45	156	242	420	69	100	125	125	153	12	9	76	Rp 1¼	Rp 1	18.5
CAM 120/33	156	242	420	69	100	125	125	153	12	9	76	Rp 1¼	Rp 1	18.4
CAM 120/35	156	242	420	69	100	125	125	153	12	9	76	Rp 1¼	Rp 1	20.2
CAM 120/55	176	226	450	114	125	156	140	170	13	9	98	Rp 1¼	Rp 1	24.5
CAM 200/33	176	226	450	114	125	156	140	170	13	9	98	Rp 1½	Rp 1	24.2
CA 70/33	140	226	383	76	90	113	112	135	12	7	66	Rp 1¼	Rp 1	14.9
CA 70/34	140	226	383	76	90	113	112	135	12	7	66	Rp 1¼	Rp 1	15.7
CA 70/35	156	234	420	114	100	125	125	153	12	9	76	Rp 1¼	Rp 1	17
CA 120/33	156	234	420	114	100	125	125	153	12	9	76	Rp 1¼	Rp 1	16.8
CA120/35	156	234	420	114	100	125	125	153	12	9	76	Rp 1¼	Rp 1	18.7
CA 120/55	156	234	420	114	100	125	125	153	12	9	76	Rp 1¼	Rp 1	20.3
CA 200/33	156	234	420	114	100	125	125	153	12	9	76	Rp 1½	Rp 1	20
CA 200/35	176	226	450	149	125	156	140	170	13	9	98	Rp 1½	Rp 1	22.3
CA 200/55	176	226	450	149	125	156	140	170	13	9	98	Rp 1½	Rp 1	24.3

ca-2p50_a_td